Enrouleur automatique Type ST
avec ressort de rappel automatique

Description :
La série ST représente un enrouleur de tuyaux très solide et bien étudié avec ressort de rappel automatique.

Choix de matériaux :
Acier peint (applicable aux secteurs sans humidité ambiante)
Inox (applicable aux secteurs humides)
Inox à polissage électrolytique (applicable aux secteurs exigeants en hygiène) (Option)

Palier du tambour :
Palier glisseur synthétique, sans entretien, résistant aux attaques chimiques, imperméable à l'humidité et aux saletés.

Ressort de rappel :
Ressort en acier de haute qualité garantissant maximum de longévité.

Décharge de traction :
Le tuyau peut être arrêté en 8 positions de cran d'arrêts par chaque rotation. L'arrêt peut être neutralisé par une légère traction sur le tuyau.

Raccord tournant :
Les raccords tournants sont équipés d'essieux en inox.
En fonction du diamètre nominal, la boîte est faite d'alliage spécial à base d'aluminium ou d'un alliage laiton-nickel. Sur demande, le raccord tournant peut être délivré entièrement en inox.

Fenêtre d'entrée du tuyau :
La fenêtre d'entrée du tuyau peut être installée dans trois différentes positions en fonction de la direction de traction du tuyau.
La position 1 est le standard délivré.

Variantes de montage :
Les variantes de montages des enrouleurs avec ou sans embase sont illustrées à la page 4.

Milieux d'application :
L'eau, l'eau avec des substances chimiques de nettoyage, l'air, des huiles et des matières grasses.

Votre fournisseur :

ST14/10

ST20/10

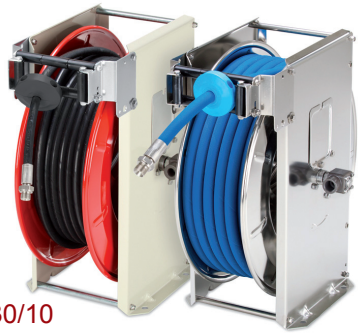
ST30/10

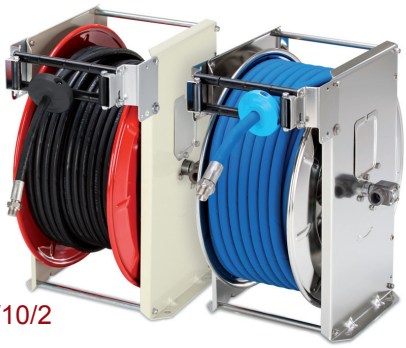
ST40/10/2

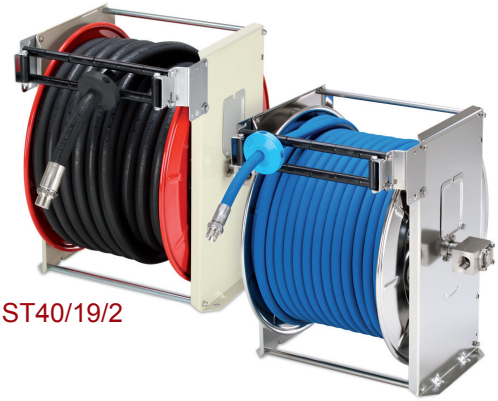
ST40/19/2

Enrouleur automatique Type ST

Plan coté

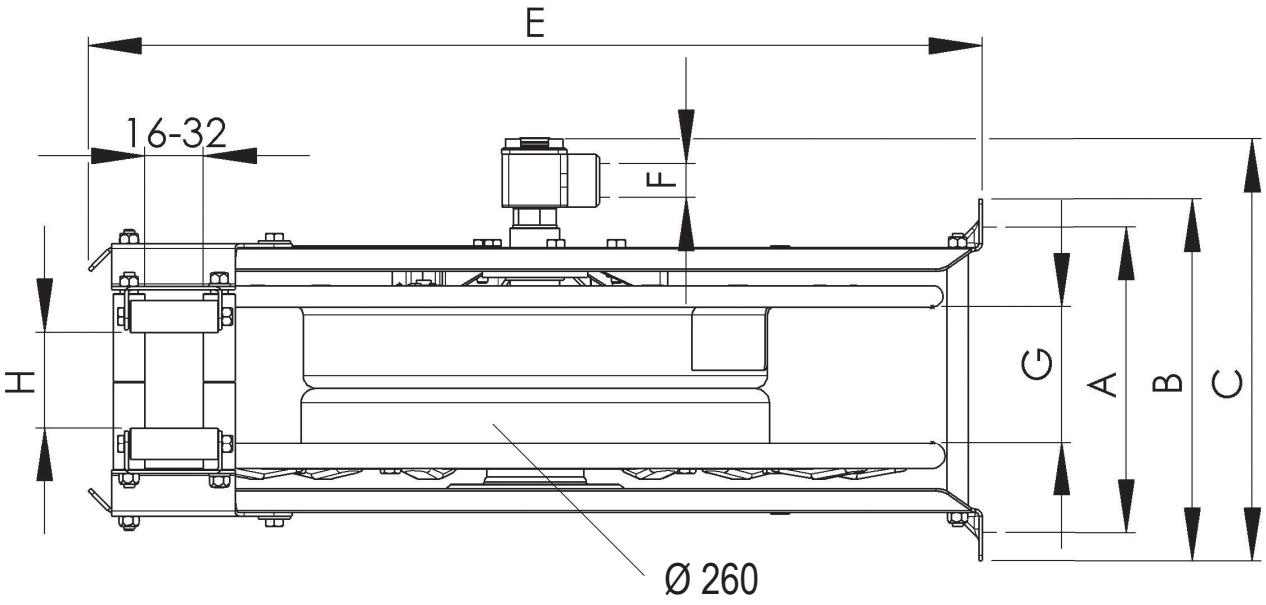

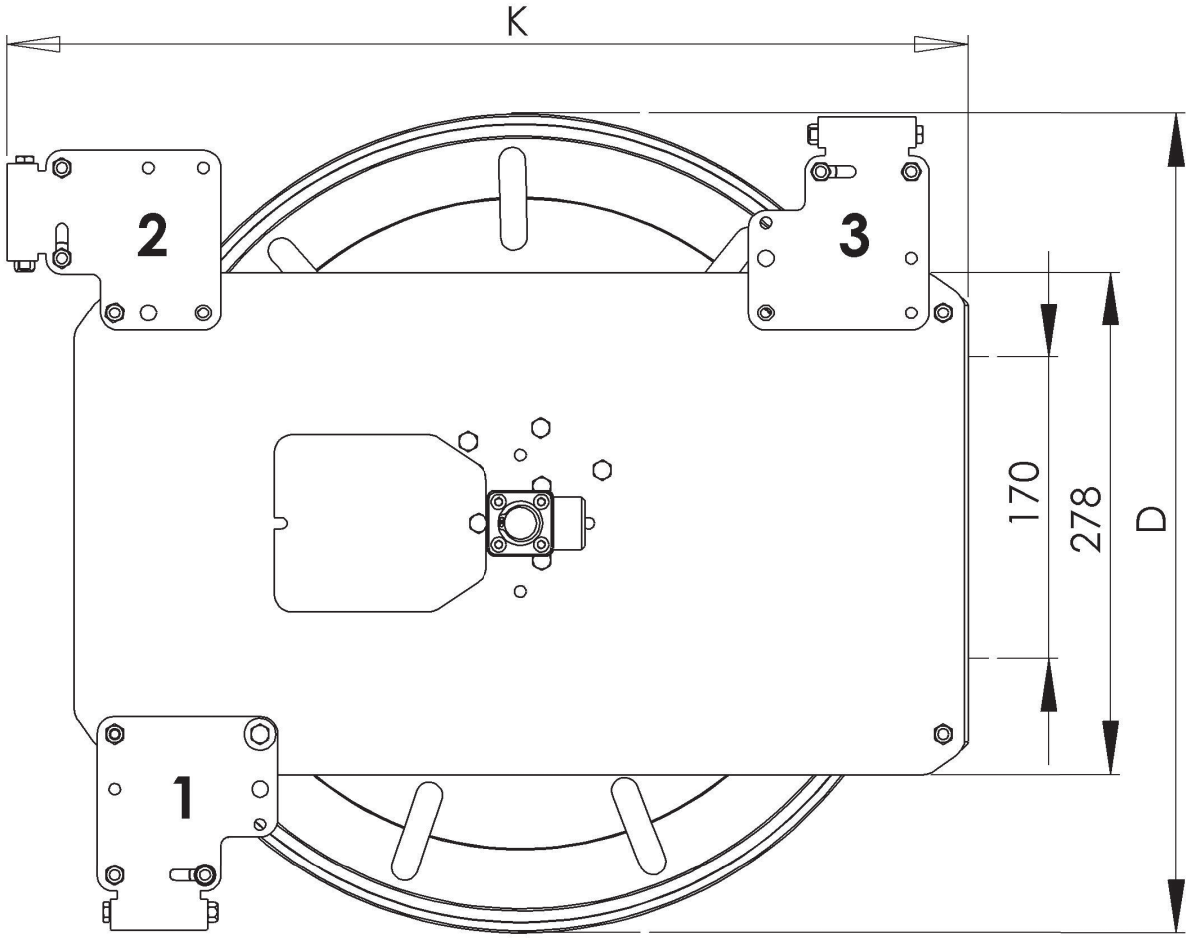

Ce plan latéral est également valable pour l'enrouleur de tuyau avec 2 ressorts moteurs. Les chiffres 1, 2 et 3 représentent les différentes variantes de montage de la fenêtre d'entrée.

Enrouleur automatique Type ST

Spécifications techniques

GEDO

Type	No. de Produit	Longueur du tuyau à enrouler en (m) dépendant au diamètre extérieur du tuyau [mm]				Section nominale de passage/ filetage F		Pres-sion max.	Poids	Dimensions en mm								Matériaux
		Ø15	Ø20	Ø25	Ø30	mm	pouce	bars	kg	A	B	C	D	E	G	H	K	
ST14/10	V10710002	14	12			10	3/8“	300	14	176	206	239	400	440	75	48	470	Acier peint
ST14/10e	V10710011	14	12			10	3/8“	300	14	176	206	239	400	440	75	48	470	Inox
ST14/10ep	V10710007	14	12			10	3/8“	300	14	176	206	239	400	440	75	48	470	Électropolissage
ST14/12	V10710002-1		12			12	1/2“	200	14	176	206	239	400	440	75	48	470	Acier peint
ST14/12e	V1071001101		12			12	1/2“	200	14	176	206	239	400	440	75	48	470	Inox
ST14/12ep	V1071001102		12			12	1/2“	200	14	176	206	239	400	440	75	48	470	Électropolissage
ST20/10	V10710005	20	17			10	3/8“	300	16	176	206	239	460	500	75	48	530	Acier peint
ST20/10e	V10710012	20	17			10	3/8“	300	16	176	206	239	460	500	75	48	530	Inox
ST20/10ep	V10710010	20	17			10	3/8“	300	16	176	206	239	460	500	75	48	530	Électropolissage
ST20/12	V1071000501		17			12	1/2“	200	16	176	206	239	460	500	75	48	530	Acier peint
ST20/12e	V1071001201		17			12	1/2“	200	16	176	206	239	460	500	75	48	530	Inox
ST20/12ep	V1071001202		17			12	1/2“	200	16	176	206	239	460	500	75	48	530	Électropolissage
ST20/19	V10710019		17	10	7	19	3/4“	200	17	176	206	254	460	500	75	48	530	Acier peint
ST20/19e	V10710020		17	10	7	19	3/4“	200	17	176	206	254	460	500	75	48	530	Inox
ST20/19ep	V10710021		17	10	7	19	3/4“	200	17	176	206	254	460	500	75	48	530	Électropolissage
ST30/10	V10710003	28				10	3/8”	300	18	226	256	304	460	500	125	106	530	Acier peint
ST30/10e	V1071000301	28				10	3/8”	300	18	226	256	304	460	500	125	106	530	Inox
ST30/10ep	V1071000302	28				10	3/8”	300	18	226	256	304	460	500	125	106	530	Électropolissage
ST30/12	V10710004		25			12	1/2“	200	18	226	256	304	460	500	125	106	530	Acier peint
ST30/12e	V1071000401		25			12	1/2“	200	18	226	256	304	460	500	125	106	530	Inox
ST30/12ep	V1071000402		25			12	1/2“	200	18	226	256	304	460	500	125	106	530	Électropolissage
ST40/10/2	V10710013	40	37			10	3/8“	300	25	276	306	339	460	500	182	152	530	Acier peint
ST40/10/2e	V10710014	40	37			10	3/8“	300	25	276	306	339	460	500	182	152	530	Inox
ST40/10/2ep	V10710015	40	37			10	3/8“	300	25	276	306	339	460	500	182	152	530	Électropolissage
ST40/12/2	V1071001302		37			12	1/2“	200	25	276	306	339	460	500	182	152	530	Acier peint
ST40/12/2e	V1071001402		37			12	1/2“	200	25	276	306	339	460	500	182	152	530	Inox
ST40/12/2ep	V1071001403		37			12	1/2“	200	25	276	306	339	460	500	182	152	530	Électropolissage
ST40/19/1	V10710025		20	20	18	19	3/4“	200	20	276	306	354	460	500	182	152	530	Acier peint
ST40/19/1e	V10710026		20	20	18	19	3/4“	200	20	276	306	354	460	500	182	152	530	Inox
ST40/19/1ep	V10710027		20	20	18	19	3/4“	200	20	276	306	354	460	500	182	152	530	Électropolissage
ST40/19/2	V10710022		40	36	30	19	3/4“	200	26,5	376	406	454	460	500	282	252	530	Acier peint
ST40/19/2e	V10710023		40	36	30	19	3/4“	200	26,5	376	406	454	460	500	282	252	530	Inox
ST40/19/2ep	V10710024		40	36	30	19	3/4“	200	26,5	376	406	454	460	500	282	252	530	Électropolissage
ST60/10/3e	V10710028	57				10	3/8“	300	32,5	376	406	454	460	500	282	252	530	Inox

Enrouleur automatique Type ST

Exemples de montage

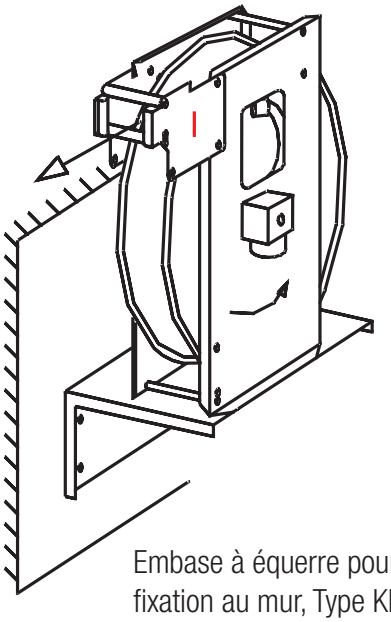

Embase à équerre pour la fixation au mur, Type KHD

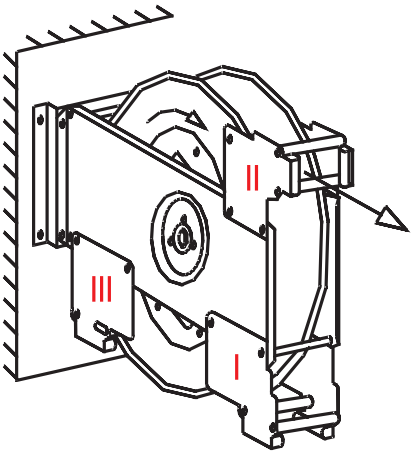

Embase pour fixation au mur et plafond, Type KWH

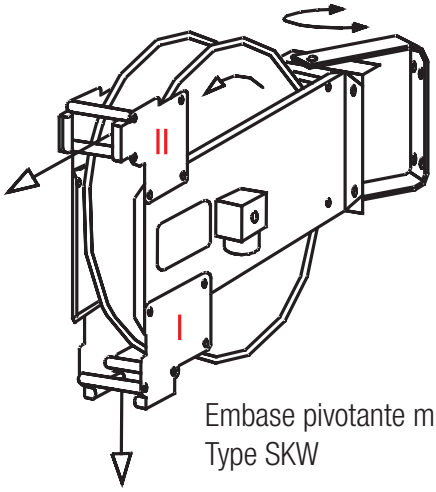

Embase pivotante murale 180°, Type SKW

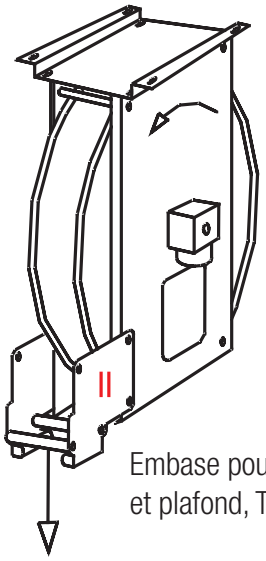

Embase pour fixation au mur et plafond, Type KWH

Généralement, tous les modèles peuvent être montés sans embase.

Les chiffres romains désignent les différentes positions modulables de la fenêtre d'entrée d'eau.

Des supports de fixation murale en inox sont disponibles pour tous types de montage. Combiné à des vises traversantes la paroi murale, des montages sûrs et durables sont assurés.

Une embase pivotante est absolument à recommander lors de tirages latéraux extrêmes du tuyau. Son utilisation prolonge la longévité du tuyau et de l'enrouleur.